オイルバス式 ETW Series

特　長

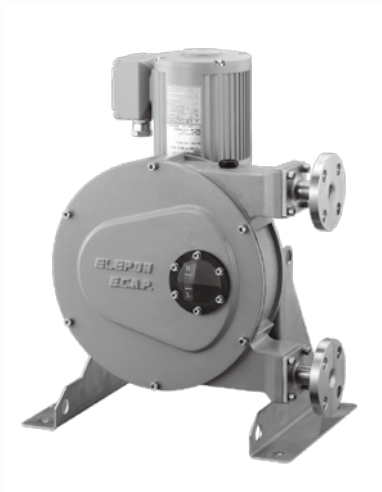

・チューブの長寿命化

オイルバス式構造を採用する事でポンプ運転時の冷却効果を高め、更にオイルバス式用にチューブ構造を再設計する事でチューブ寿命の向上を実現。

・小型、軽量化

同心中空軸ギアモータを採用し、新規設計により小型・軽量化を実現!
当社比（乾式タイプ比較）:約50%

・簡単圧力調整

圧力調整は従来の偏心機構を採用していますので、ボルトを緩めるだけで簡単に圧力調整が可能。（図-1）

・吸込／吐出方向変更可能

ケーシングの取付方向を変える事で吸込／吐出方向を変更可能。（図-2）

・図-1

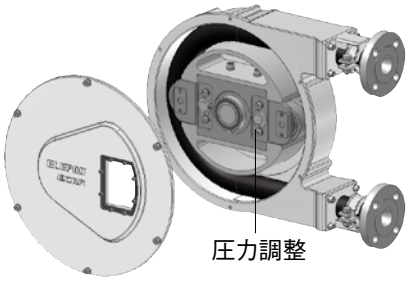

・図-2

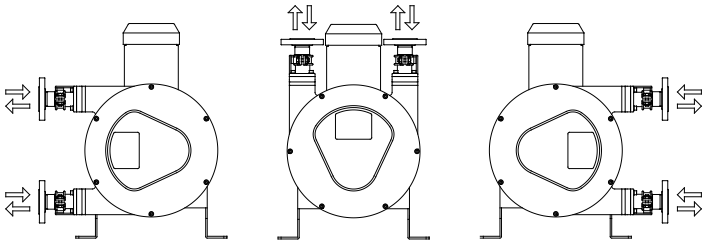

仕様表

型式	標準吐出量 ℓ/min（at0.1MPa）	ローター回転数 min^{-1}	標準電動機出力 kW	最大吐出圧力 MPa	最大吸込圧力 kPa（mmHg）	チューブ内径	標準チューブ材質	接続口径
ETW-12	5	72	0.4	0.6	−99（740）	φ12	NR母材特殊ゴム	JIS 10K 15A
ETW-19	15	72	0.75	0.6	−99（740）	φ19	NR母材特殊ゴム	JIS 10K 25A
ETW-25	30	72	1.5	0.6	−99（740）	φ25	NR母材特殊ゴム	JIS 10K 40A
ETW-38	75	72	3.7	0.6	−99（740）	φ38	NR母材特殊ゴム	JIS 10K 50A
ETW-50	150	72	7.5	0.5	−99（740）	φ50	NR母材特殊ゴム	JIS 10K 65A

寸法表

単位:mm
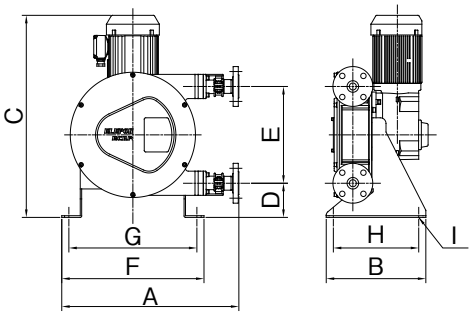
型式	A	B	C	D	E	F	G	H	I	概算重量
ETW-12	410	250	510	95	232	375	330	200	11	45kg
ETW-19	500	330	570	110	285	480	420	280	14	85kg
ETW-25	625	350	710	120	340	500	450	300	19	125kg
ETW-38	850	500	980	140	475	650	590	440	19	230kg
ETW-50	920	600	1050	165	590	800	720	530	24	350kg