チューブポンプ ETKシリーズのラインアップ

バルブのないシンプル構造、広範囲な用途の自吸・圧送に

驚異の吸引力と圧送能力を持ち、さらにバルブのないシンプル構造で、高粘度液・スラッジ・スラリー・化学薬品・固形物や繊維を含んだ液などに最適です。消耗品はチューブのみ!
安価なランニングコストで継続的にご愛用いただいております。

汎用型
ETKシリーズ

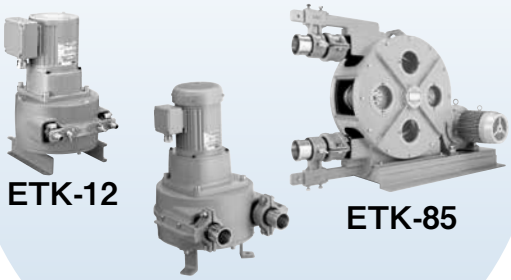

C-2ページ～

食品用
ETK-Sシリーズ

チューブ材質は熱可塑性エラストマーで食品用に最適!

C-2ページ～

持ち運び式
ETK-Vシリーズ

ポンプとインバータの一体型で持ち運びOK!

C-2ページ～

土木用
ETK-Cシリーズ

最大吐出圧2.5MPaまでOK!

C-2ページ～

無段変速仕様
ETK-MHシリーズ

※ETK-MHシリーズの詳細につきましては、お問合せください。

エコモータ仕様
ETK-Pシリーズ

PMモータ搭載で高効率・高力率

C-8ページ

オイルバス式
ETWシリーズ

C-9ページ

・弊社では、消耗品のチューブを標準在庫品として、ご必要時には迅速対応を心がけております。
・デモ機の貸出は機種や台数に限りはありますがお気軽にお問合せください。

特　長

・シールレス機構でシンプルな構造
ポンプ部は、バルブシールのないシンプル構造で詰まりにくく液漏れの心配無用（下記の構造図参照）

・抜群の自吸力
・強力な圧送力
電動機出力を上げることにより、最大吐出圧2.5MPaまで対応可能（土木用ETK-Cシリーズ）

・広範囲な用途
高粘度液（50,000mPa･sまでOK）
固形物・スラリー・スラッジ混入液
（チューブ径の1/4の大きさのものなら圧送可能）
繊維物を含む流体（長い物でも巻きつかずに移送可能）
気水運転も可能（空気が流体とともに吸入されても支障なく運転可能）

・ポンプの回転方向は正逆どちらでも使用可能
正回転で圧送後、管内残液回収用などに逆回転でも運転可能

・ポンプ配管内の洗浄、清掃が簡単
使用後、吸入口からチューブ径の約2倍のスポンジを水または各種流体と共に吸入させ、流動物とともにスポンジが排出されたらポンプ部および系内配管内の洗浄掃除は完了

・維持管理が簡単
チューブ交換は数分でOK。（ETK-25-2までのサイズ）
性能は100%回復

・チューブ破損検知付も可能（オプション）

用　途

・化学薬品
酸性液・アルカリ性液・研磨液・ラテックス・石鹸液・インキ・ニカワ・染顔料・各種ペースト・重炭酸・PAC・高分子凝集剤・消石灰・スラリー・各種エマルジョン等

・食品（食品用ETK-Sシリーズ）
味噌・もろみ・海苔・ミンチ・内臓物・しょう油・コンニャク・刻み野菜・つぶつぶジュース・残飯・クリーム・砂糖液・漬物汁・ハチミツ・チョコレート・マヨネーズ・ペットフード等
（注意）製造工程にてご使用の場合は、お問合せください

・排水処理
粉末活性炭分散水、石灰乳、排水処理汚泥、その他
（粉末炭は水に分散させて粉末炭スラリーとしてポンプで送る）

・土木建設
生コンクリート・モルタル・ベントナイト・スラリー・建設塗装剤・ヘドロスラッジ等
（ベントナイトは粉末なのでスラリーにしてポンプで送る）

・その他
パルプチップ・古紙・製紙スラッジ・繊維スラッジ・金属スラリー・等々の含有液

能　力

驚異の吸引力と圧送能力を持ち、さらにバルブのないシンプル構造で、高粘度物・高濃度物・スラッジ・スラリー・化学薬品・固形物や繊維を含んだ物等に最適です。

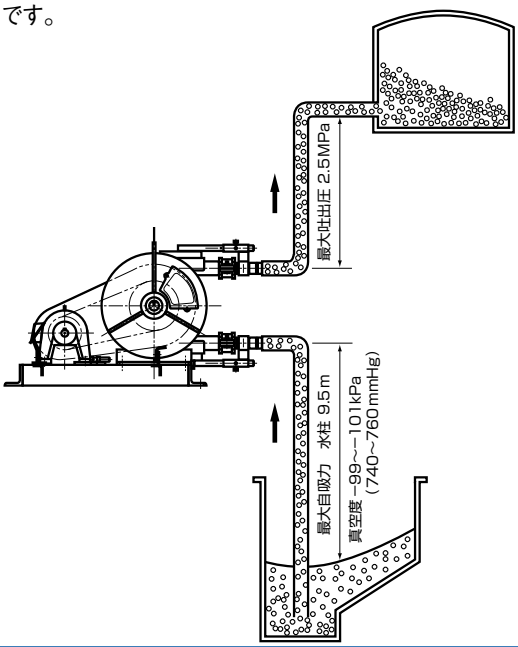

構造図

ポンプ構造は非常にシンプルです。
2個の押出ローラーが特殊ゴム製チューブにそって回転摺動し、押しつぶされたチューブの復元力と両サイドのガイドローラーにより強制復元させ、強い真空吸引力が発生し流体を吸い込み、押出ローラーの押出力により流体を吐出させます。

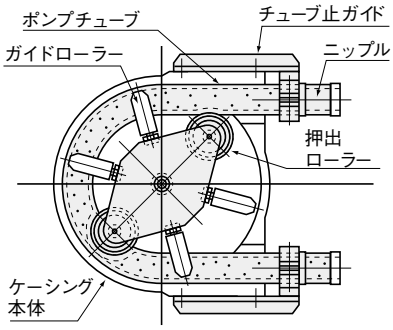

汎用型、食品用、持ち運び式、土木用

ETK,ETK-S,ETK-V,ETK-Cシリーズ

仕様表

●汎用型（ETK）

型式	標準吐出量 ℓ/min(at0.1MPa)	標準電動機出力	最大吐出圧力 MPa	最大吸入圧力 kPa(mmHg)	チューブ内径	標準チューブ材質	接続口径	概算重量 kg
ETK- 12	1.82 (34min-1)	0.09kW 屋内 0.1kW 屋外	0.7	− 99(740)	φ 12	NR母材特殊ゴム	R1/4	14
ETK- 19	3.94 (36min-1)	0.2kW	0.9	− 99(740)	φ 19	NR母材特殊ゴム	R3/4	22
ETK- 25-1	8.0 (36min-1)	0.4kW	0.9	−100(750)	φ 25	NR母材特殊ゴム	φ 38ホース	39
ETK- 25-2	10.0 (36min-1)	0.4kW	0.6	−100(750)	φ 25	NR母材特殊ゴム	φ 38ホース	48
ETK- 32	22.6 (35min-1)	1.5kW	1.0	−101(760)	φ 32	NR母材特殊ゴム	φ 38ホース	180
ETK- 38	30.3 (35min-1)	1.5kW	1.0	−101(760)	φ 38	NR母材特殊ゴム	φ 38ホース	180
ETK- 42	42.6 (35min-1)	2.2kW	1.0	−101(760)	φ 42	NR母材特殊ゴム	φ 50ホース	210
ETK- 50	69.4 (35min-1)	3.7kW	1.0	−101(760)	φ 50	NR母材特殊ゴム	φ 50ホース	332
ETK- 65	115.8 (31min-1)	3.7kW	0.7	−101(760)	φ 65	NR母材特殊ゴム	φ 65ホース	520
ETK- 85	245 (30min-1)	5.5kW	0.5	−101(760)	φ 85	NR母材特殊ゴム	φ100ホース	795
ETK-100	420.5 (30min-1)	7.5kW	0.5	−101(760)	φ100	NR母材特殊ゴム	φ100ホース	1,097

●食品用（ETK-S）

型式	標準吐出量 ℓ/min(at0.1MPa)	標準電動機出力	最大吐出圧力 MPa	最大吸入圧力 kPa(mmHg)	チューブ内径	標準チューブ材質	接続口径	概算重量 kg
ETK-12S	1.82 (34min-1)	0.09kW 屋内 0.1kW 屋外	0.2	− 99(740)	φ12	熱可塑性エラストマー	R1/4	14
ETK-19S	3.94 (36min-1)	0.2kW	0.2	− 99(740)	φ19	熱可塑性エラストマー	R3/4	22
ETK-25-1S	8.0 (36min-1)	0.4kW	0.2	−100(750)	φ25	熱可塑性エラストマー	R1 1Sヘルール	39
ETK-25-2S	10.0 (36min-1)	0.4kW	0.2	−100(750)	φ25	熱可塑性エラストマー	R1 1Sヘルール	48

●持ち運び式（ETK-V）

型式	標準吐出量 ℓ/min(at0.1MPa)	標準電動機出力	最大吐出圧力 MPa	最大吸入圧力 kPa(mmHg)	チューブ内径	標準チューブ材質	接続口径	概算重量 kg
ETK-12V	0.6〜3.5 (12〜68min-1)	0.1kW	0.3	−99(740)	φ12	NR母材特殊ゴム	φ19ホース	15
ETK-19V	1.3〜7.5 (12〜72min-1)	0.2kW	0.3	−99(740)	φ19	NR母材特殊ゴム	φ25ホース	20

●土木用（ETK-C）

型式	標準吐出量 ℓ/min（at0.3MPa）	標準電動機出力	最大吐出圧力 MPa	最大吸入圧力 kPa（mmHg）	チューブ内径	標準チューブ材質	接続口径	概算重量 kg
ETK- 25-2-C	9.2（35min-1）	1.5kW	2.5	−101（760）	φ 25	NR母材特殊ゴム	R1 1/2	135
ETK- 32C	21.4（35min-1）	2.2kW	2.5	−101（760）	φ 32	NR母材特殊ゴム	R1 1/2	220
ETK- 38C	28.7（35min-1）	3.7kW	2.5	−101（760）	φ 38	NR母材特殊ゴム	R1 1/2	280
ETK- 42C	40.4（35min-1）	5.5kW	2.5	−101（760）	φ 42	NR母材特殊ゴム	R2	345
ETK- 50C	65.9（35min-1）	7.5kW	2.5	−101（760）	φ 50	NR母材特殊ゴム	R2	460
ETK- 65C	110（30min-1）	11kW	2.5	−101（760）	φ 65	NR母材特殊ゴム	R2 1/2	765
ETK- 85C	232.7（30min-1）	22kW	2.5	−101（760）	φ 85	NR母材特殊ゴム	R4	1,420
ETK-100C	399.4（30min-1）	30kW	2.5	−101（760）	φ100	NR母材特殊ゴム	R4	1,620

●チューブ材質はNBR母材特殊ゴムもあります。ただし、食品ETK-Sシリーズは熱可塑性エラストマーチューブ（食品衛生法、厚生労働省告示第20号に適合）のみです。
●無段変速仕様をご希望の場合はご指定ください。（ETK-MH型で対応させていただきます。）
●電動機標準は汎用型・食品用・持ち運び式については200V全閉外扇屋内形。土木用は200V全閉外扇屋外形です。
ETK-25-2までは単相100V対応が可能です。
異電圧、その他特殊モータについては、別途お問合せください。
※仕様表の吐出量は、常温清水による試験性能です。液体の比重・粘度等によって吐出量は変化します。
※土木用（ETK-C）以外の最大吐出圧力は標準電動機出力の場合です。吐出圧力・吐出量が必要な場合、モータ出力のアップが必要です。
※連続運転につきましては、別途お問合せください。

寸法図

※無段変速機付（ETK-MHシリーズ）についてはお問合せください。

単位:mm

●ETK-12･12S

（0.09kW屋内）

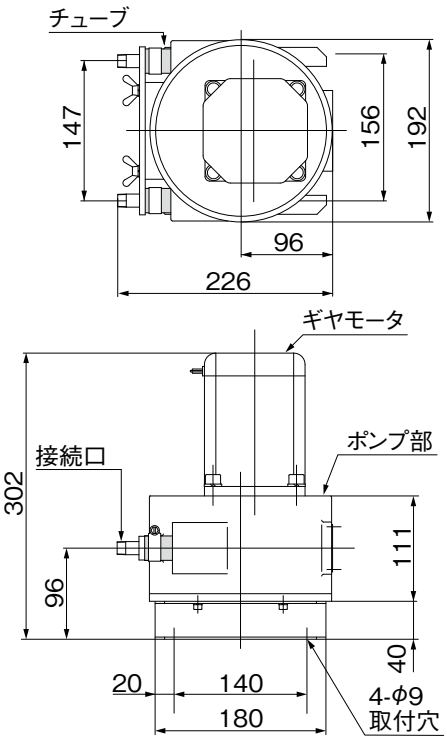

●ETK-19･19S

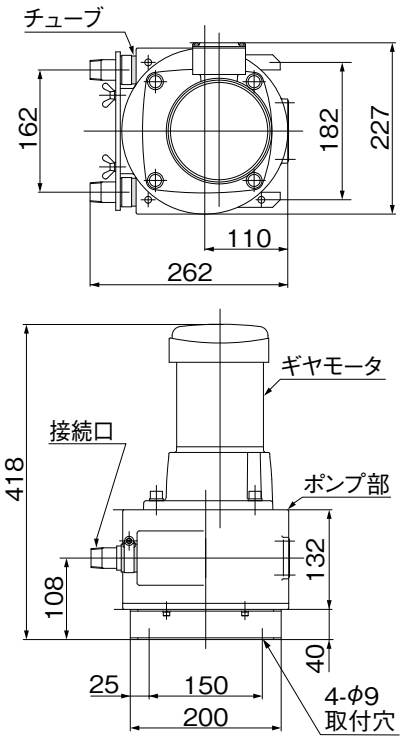

●ETK-25-1･25-1S
●ETK-25-2･25-2S

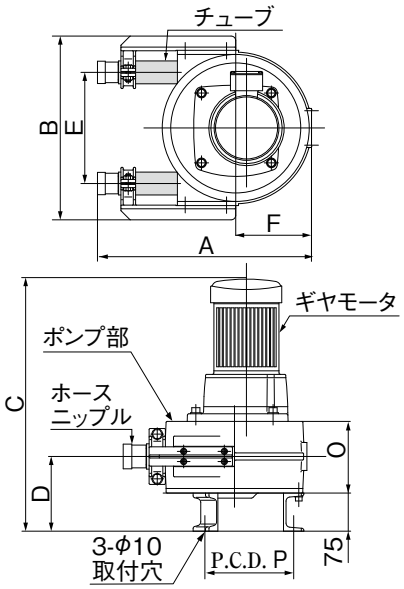

型式	A	B	C	D	E	F	O	P
25-1 25-1S	362 (348)	350	496	147	192	143	141	233
25-2 25-2S	466 (453)	400	498	150	242	165	143	283

（　）寸法はヘルール仕様

●ETK-32
●ETK-38
●ETK-42

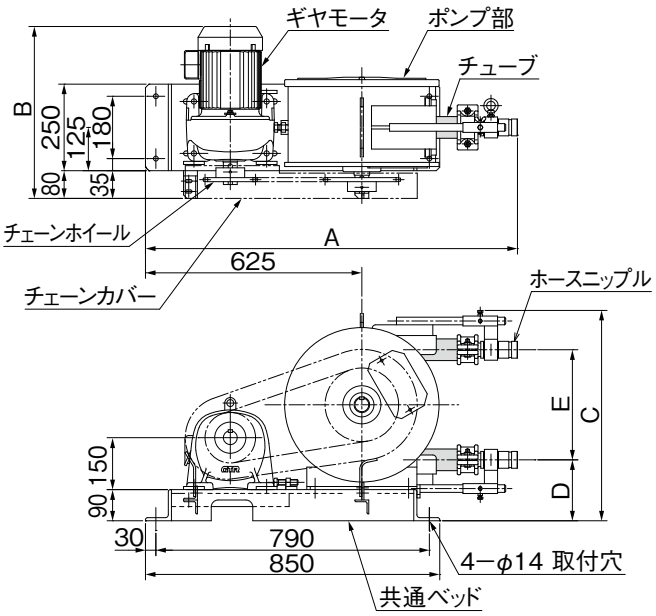

型式	A	B	C	D	E
32 38	1,075	497	608	176	318
42	1,182	535	661	182	346

●ETK-50

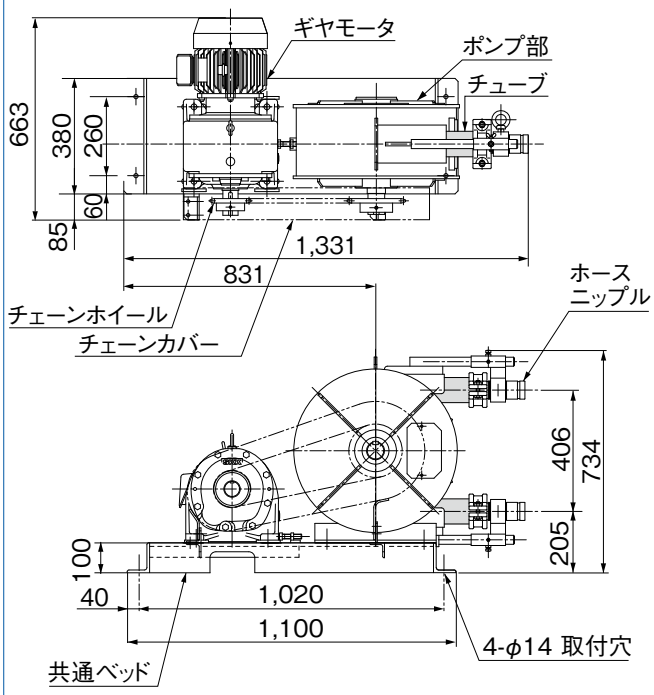

単位:mm

●ETK- 65
●ETK- 85
●ETK-100

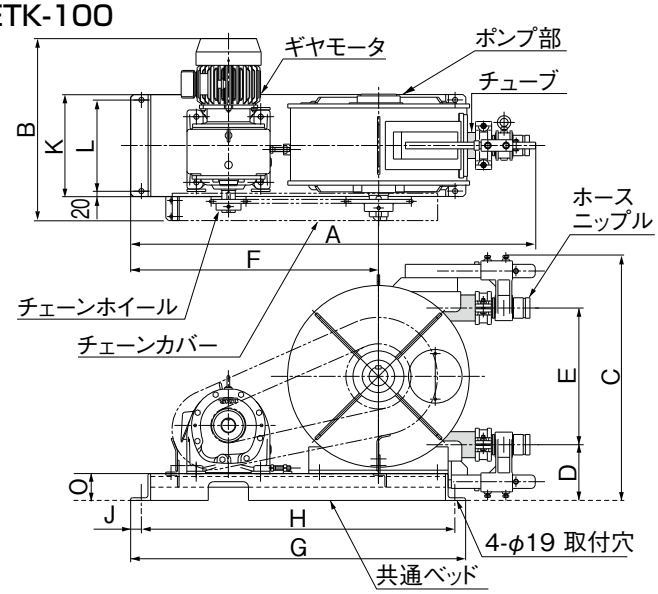

型式	A	B	C	D	E	F	G	H	J	K	L	O
65	1,510	679	914	208	510	925	1,250	1,170	40	380	340	100
85	1,688	788	1,093	252	602	940	1,200	1,100	50	630	590	125
100	1,845	830	1,184	255	686	1,030	1,330	1,230	50	680	640	125

●ETK-12V
●ETK-19V

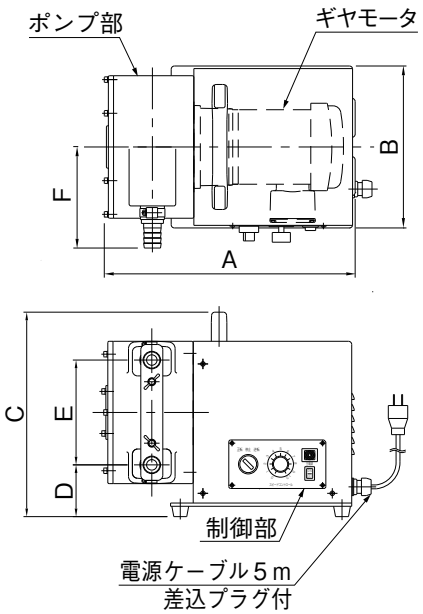

型式	A	B	C	D	E	F
12V	327	230	300	83	147	137
19V	388	250	316	80	162	156

●ETK-25-2C

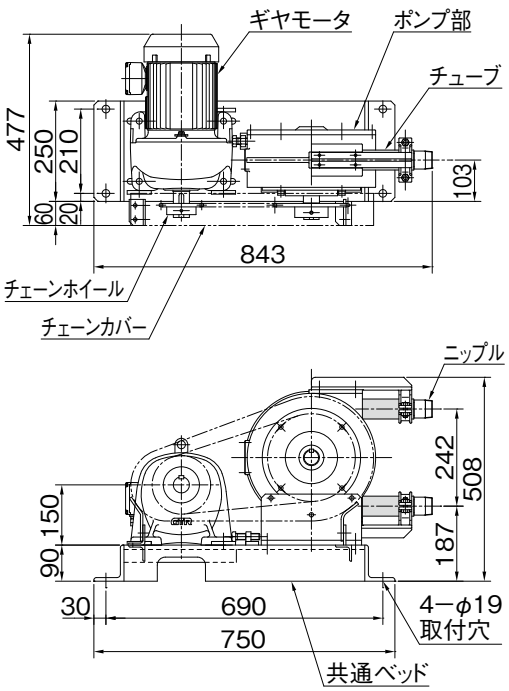

●ETK-32C
●ETK-38C
●ETK-42C

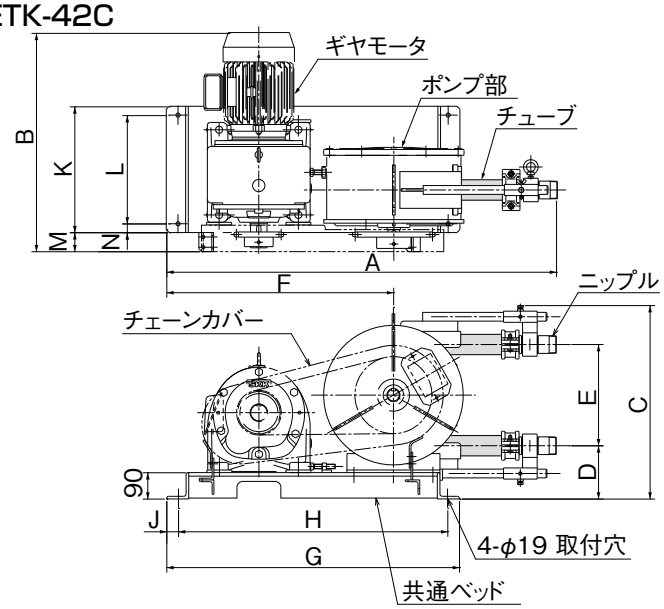

型式	A	B	C	D	E	F	G	H	J	K	L	M	N
32C	1,125	535	608	176	318	675	900	840	30	250	180	80	35
38C	1,125	670	608	176	318	775	1,000	940	30	380	310	65	35
42C	1,332	750	661	182	346	775	1,000	920	40	430	370	65	30

単位:mm

●ETK-50C

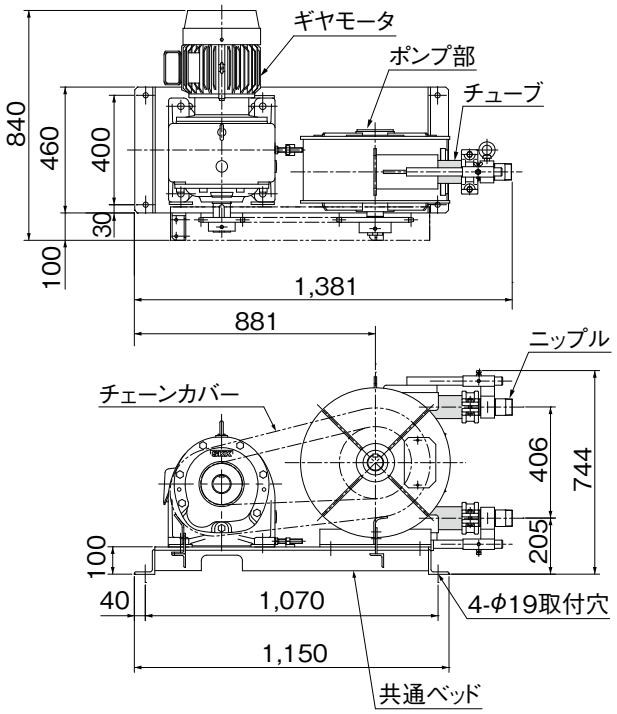

●ETK- 65C
●ETK- 85C
●ETK-100C

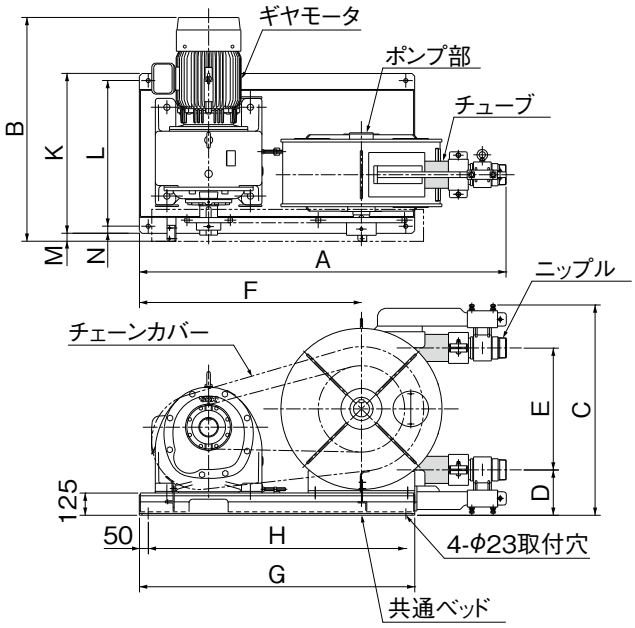

型式	A	B	C	D	E	F	G	H	K	L	M	N
65C	1,575	930	914	233	510	990	1,250	1,150	680	600	30	40
85C	1,888	1,175	1,093	252	602	1,140	1,400	1,300	795	720	50	38
100C	2,064	1,260	1,184	255	686	1,250	1,550	1,450	900	820	45	40

OPTIONS ETK、ETK-S、ETK-V、ETK-Cシリーズ用

台車付チューブポンプ

●小型用

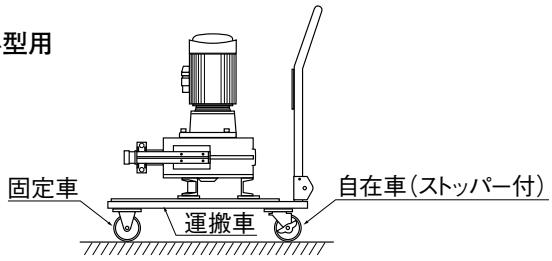

図は台車付ETK-25-2型

●大型用

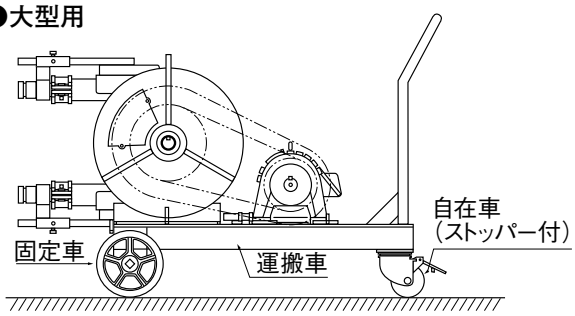

詳しくはお問合せください。

図は台車付ETK-38型

チューブライフアラームユニット

このユニットはチューブ交換時期を表示または警報を出力します。

●据置タイプ
TLA-TF
（W150×D120×H100mm）

●パネルタイプ
TLA-TP
（W75×D130×H120mm）

チューブ破損検知付

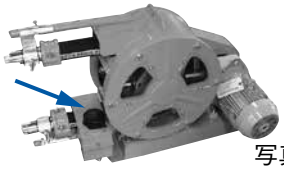

写真はETK-42型

エコモータ仕様 ETK-P Series

世界各国でモータの高効率化が求められています!
弊社ではSL、CR型に続きETK型もPMモータ搭載機を用意しました!
従来、ETK型の可変速運転は、汎用インバータとの組合せが主流でしたが、
これからは…初期導入費がほとんど変わらないPMモータがお得です!
※PMモータは、回転子（ローター）に永久磁石を使用したモータのことです。

特　長

・高効率・高力率
・省電力化、小型化、軽量化

PMモータの特長

・高い保護等級:IP65、環境配慮したRoHS対応品
・従来品との取付互換性があり、既設品もすぐに高効率化へ!
・軽量、コンパクト
・従来品以上の短納期を実現

製品ラインアップ

・ETK-12P　・ETK-25-1P
・ETK-19P　・ETK-25-2P
※ETK-32クラス以上も追加検討中

従来品との比較 （サンプル機:ETK-19 対 ETK-19P）

●重量と高さ寸法

	従来品（誘導モータ仕様）	省エネ品（エコモータ仕様）
	ETK-19	ETK-19P
重量	29kg	21.5kg
高さ寸法	544mm	372mm

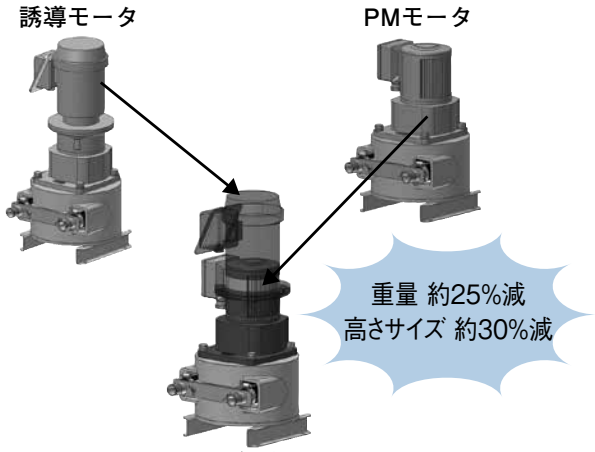

サイズ比較図

●省エネ効果とCO_2排出量削減効果

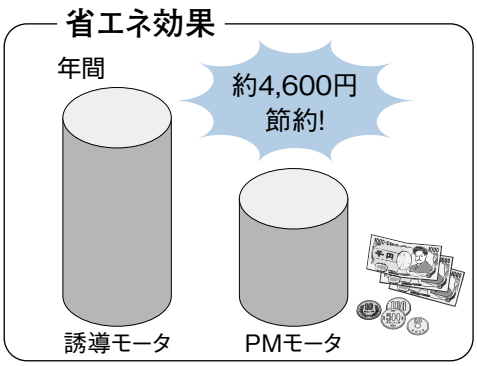

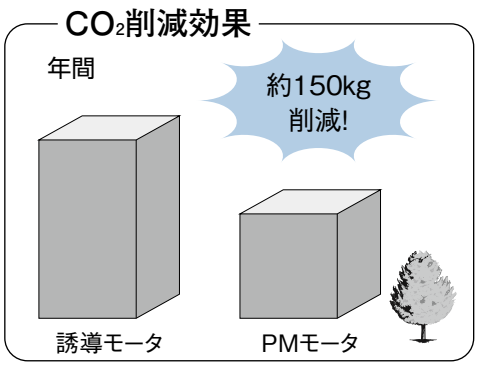

計算条件:ETK-19（0.2kW）×1台、吐出量最大、吐出圧力0.1Mpa
電力単価17円/kWH、年間365日稼働（24Hr稼働）
電力1kWHに対する二酸化炭素の排出量 0.555kg/kWH